关节轴承

GE...E/GE...ES/2RS-GE300ESGE300ES-2RS

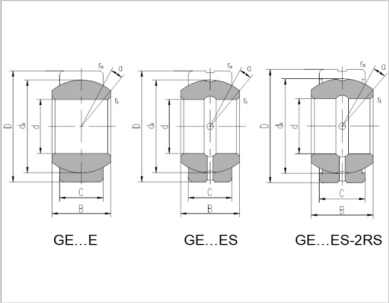

轴承型号：	GE300ES
轴承型号：	GE300ES-2RS
外形尺寸 (mm)：	
d：	300
D：	430
B：	165
C：	120
d：	375
r min：	1.1
r min：	1.1
α ° ≈：	7
额定载荷 (kN)：	
动载荷：	3800
静载荷：	19100
重 量 ≈kg：	77.6

：